FIPP – Faculdade de Informática de Presidente Prudente
Estruturas de Dados II – 1º Semestre de 2026
Prof. Francisco Assis da Silva

Editor de Textos com listas encadeadas e lista generalizada de palavras

Exemplo da estrutura do editor (listas encadeadas):

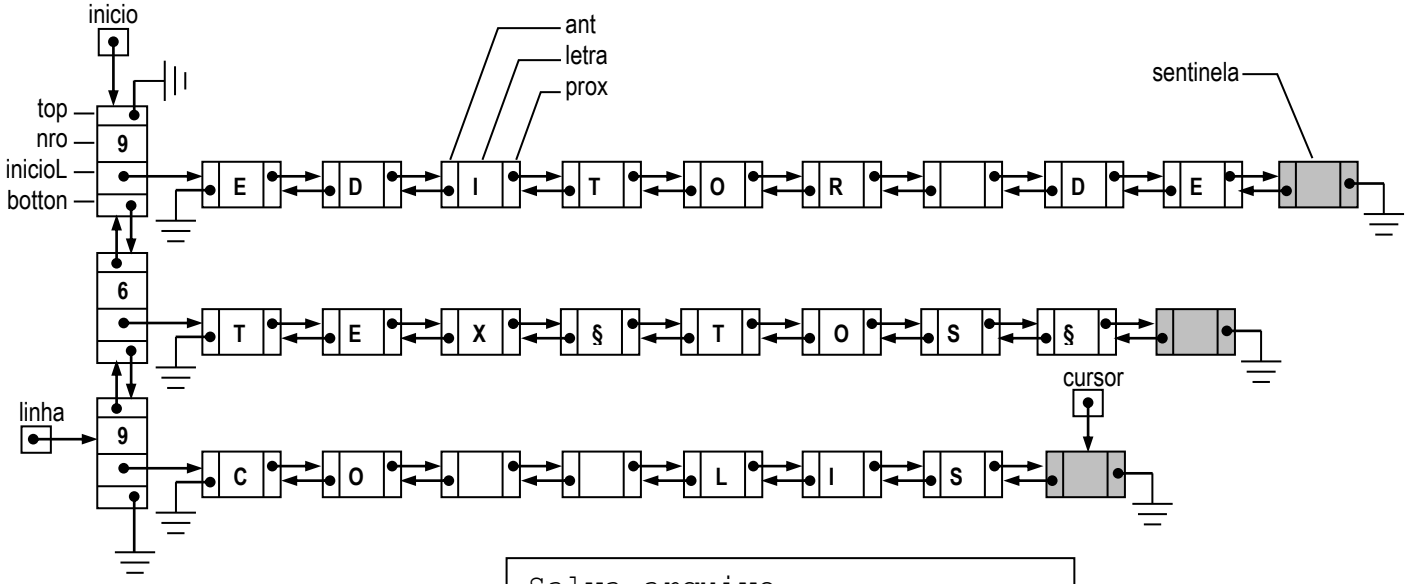


```
Salva arquivo
----------------------------
Nome do Arquivo:
C:\aluno\exemplo.txt
```

```
F2-Abrir  F3-Salvar  F4-Sair  F5-Exibir
-------------------------------------------
EDITOR DE
TEXTOS
COM LIS_



-------------------------------------------
COL=8, LIN=3  INSERT  ||||  LISTA
```

21 linhas de Texto por página

```
Configuração dos Parágrafos
----------------------------
Primeira Linha:   15
Recuo Esquerdo:   5
Recuo Direito.:   75
```

Exemplo da exibição de um texto na tela:

```
||||||
```

- **(F2 Abrir)** Uma função para ler do arquivo texto e carregar para a estrutura do editor (para efeito de simplificação, cada linha do arquivo não deverá ser maior que 79 caracteres);
- **(F3 Salvar)** Uma função para percorrer toda a estrutura do editor e gravar no arquivo texto;
- **(F5 Exibir)** Uma função para exibir o texto na tela a partir da estrutura do editor (listas dinâmicas) de maneira formatada de acordo com a configuração prévia: Primeira Linha, Recuo Esquerdo e Recuo Direito;
- Uma função para buscar na lista generalizada de palavras;
- Uma função para inserir na lista generalizada de palavras;

A lista generalizada de palavras será usada como auto completar, em que ao digitar as iniciais de uma palavra, o algoritmo indica uma palavra já conhecida, armazenada na estrutura. A cada nova palavra digitada com mais de dois caracteres, essa deverá ser inserida na lista generalizada, para o algoritmo "aprender".

Veja a imagem da página 1, em que ao digitar as letras "LIS", o algoritmo indicou a palavra "LISTA", mostrado no rodapé do editor. Caso seja pressionado o ENTER, a palavra seria inserida automaticamente no editor.

Observe que a estrutura de dados é diferente da estrutura conceitual estudada em aula, aqui no trabalho não tem **union**, apenas um único **struct**.

No Exemplo 1, se fosse digitada qualquer uma das letras "C", "D", "E", "L" ou "T" o algoritmo sugeriria as palavras iniciadas por uma dessas letras (veja o desenho da lista generalizada), uma vez que não tem bifurcação.

Exemplo 1: Exemplo da estrutura da lista generalizada de palavras:

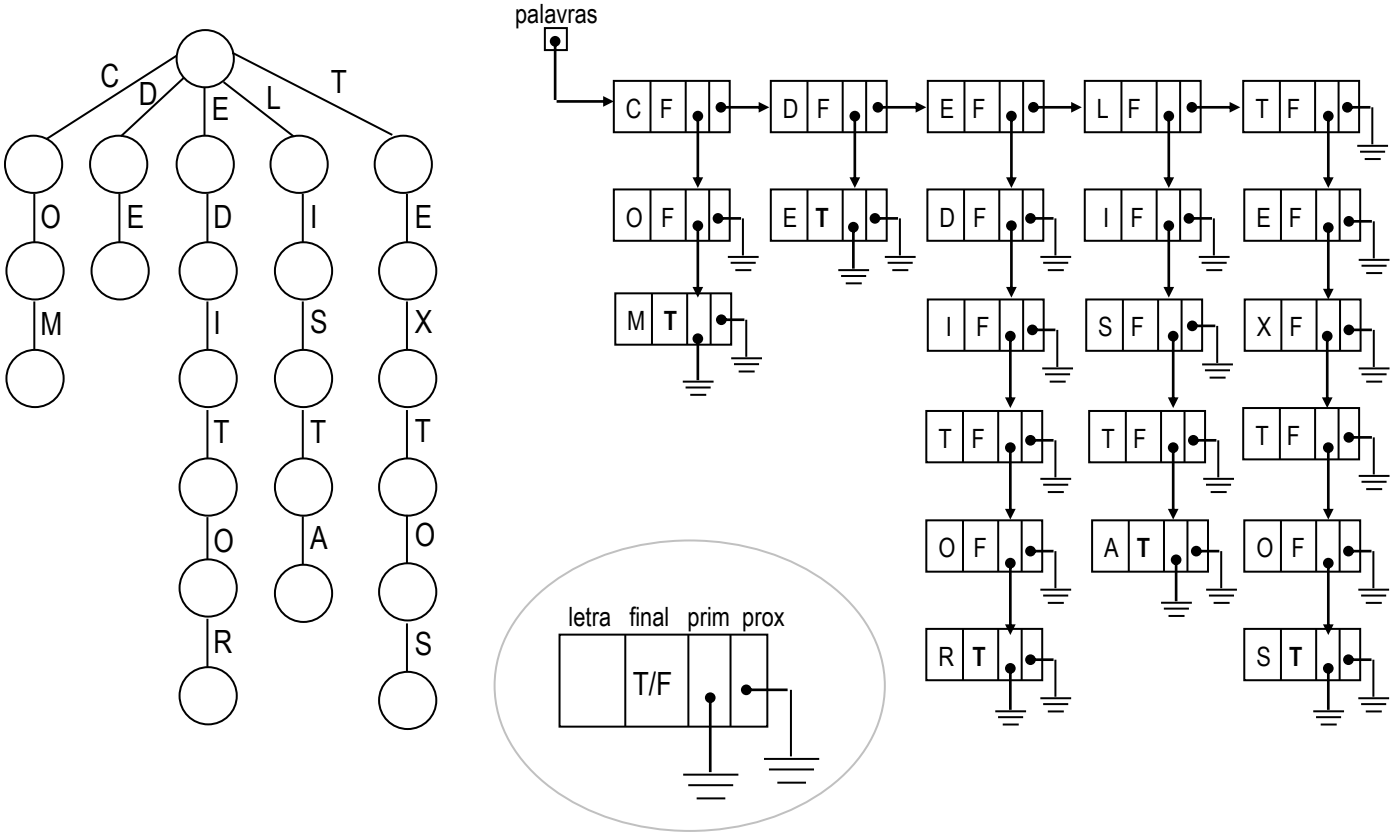

No Exemplo 2, observe que se fosse digitada a sequência de letras “as”, o algoritmo não iria sugerir nenhuma palavra, uma vez que tem duas possibilidades “asa” e “assa”. Entretanto, se fosse digitada a palavra “pas” o algoritmo iria sugerir a palavra “passa”.
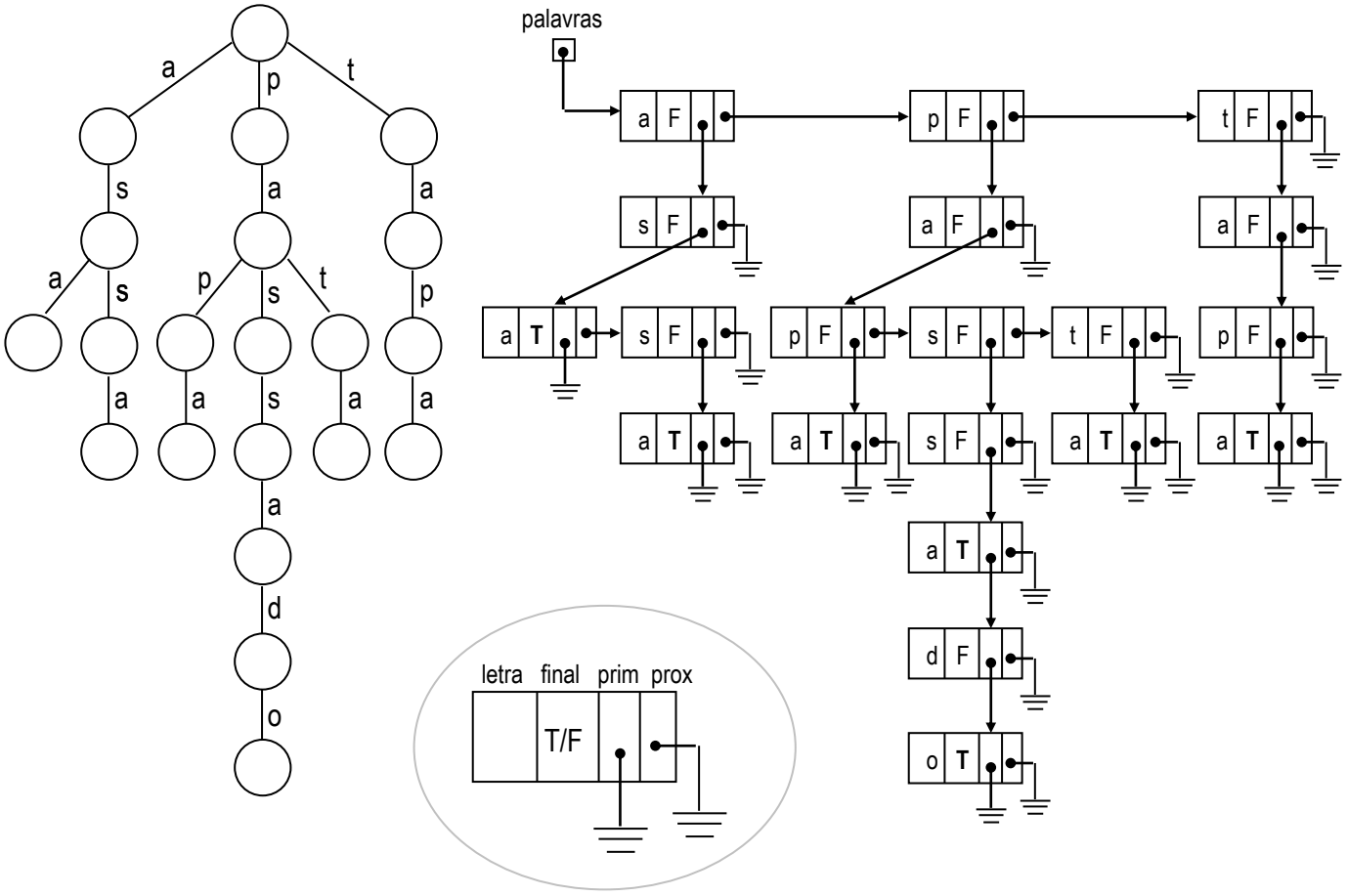
Exemplo 1: Outro exemplo de lista generalizada de palavras:
Palavras: asa, assa, papa, passa, passado, pata, tapa.